Trapezoidal nut type FUE - Flanged bronze

Materijal: EN 1982 Cu Sn7 Zn4 Pb7-C – CC493K

Matica s prirubnicom od bronze posebno prilagodjena kontinuiranim kretanjima, sa dobrom otpornošću na habanje . Preporučuje se dobro podmazivanje.

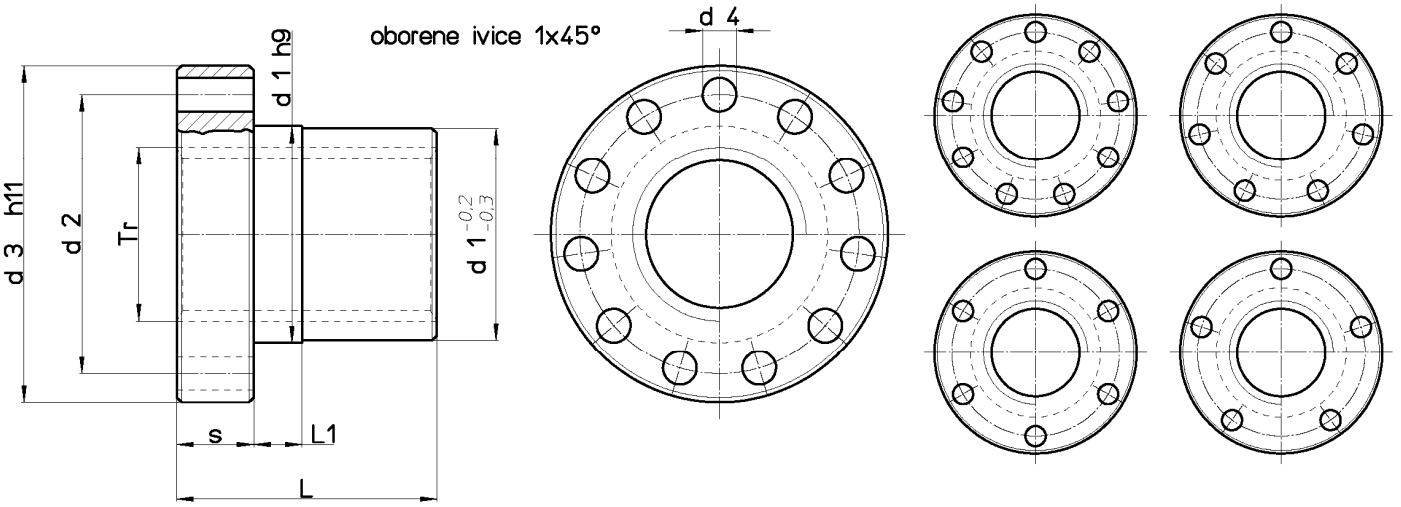

Šifra za maticu **DESNI**	Šifra za maticu **LIJEVI**	**Prečnik po koraku**	br. početaka	**d1** mm	**d2** mm	**d3** mm	**d4** mm	**L** mm	**L1** mm	**S** mm	**br.** rupa za vijke	Vijci na fiksiranje **(klasa 8.8)**	**Težina** kg/mt	**At** mm^2 (1)
FUE 10 T R	FUE 10 T L	**Tr 10x2**	1	25	34	42	5	25	6	10	5	M4	0.164	250
FUE 10 J R	--	**Tr 10x4 (P2)**	2	25	34	42	5	25	6	10	5	M4	0.164	250
FUE 12 A R	FUE 12 A L	**Tr 12x3**	1	28	38	48	6	35	8	12	6	M5	0.271	400
FUE 12 B R	--	**Tr 12x6 (P3)**	2	28	38	48	6	35	8	12	6	M5	0.271	400
FUE 14 R R	FUE 14 R L	**Tr 14x3**	1	28	38	48	6	35	8	12	6	M5	0.259	460
FUE 14 B R	--	**Tr 14x6 (P3)**	2	28	38	48	6	35	8	12	6	M5	0.259	460
FUE 16 A R	FUE 16 A L	**Tr 16x4**	1	28	38	48	6	35	8	12	6	M5	0.248	530
FUE 16 B R	--	**Tr 16x8 (P4)**	2	28	38	48	6	35	8	12	6	M5	0.248	530
FUE 18 A R	FUE 18 A L	**Tr 18x4**	1	28	38	48	6	35	8	12	6	M5	0.232	610
FUE 18 B R	--	**Tr 18x8 (P4)**	2	28	38	48	6	35	8	12	6	M5	0.232	610
FUE 20 A R	FUE 20 A L	**Tr 20x4**	1	32	45	55	6.5	44	8	12	7	M6	0.350	870
FUE 20 B R	--	**Tr 20x8 (P4)**	2	32	45	55	6.5	44	8	12	7	M6	0.350	870
FUE 22 A R	FUE 22 A L	**Tr 22x5**	1	32	45	55	6.5	44	8	12	7	M6	0.331	1030
FUE 22 B R	--	**Tr 22x10 (P5)**	2	32	45	55	6.5	44	8	12	7	M6	0.331	1030
FUE 24 A R	FUE 24 A L	**Tr 24x5**	1	32	45	55	6.5	44	8	12	7	M6	0.305	1040
FUE 24 B R	--	**Tr 24x10 (P5)**	2	32	45	55	6.5	44	8	12	7	M6	0.305	1040
FUE 26 A R	FUE 26 A L	**Tr 26x5**	1	38	50	62	6.5	46	8	14	7	M6	0.480	1280
FUE 26 B R	--	**Tr 26x10 (P5)**	2	38	50	62	6.5	46	8	14	7	M6	0.480	1280
FUE 28 A R	FUE 28 A L	**Tr 28x5**	1	38	50	62	6.5	46	8	14	7	M6	0.448	1200
FUE 28 B R	--	**Tr 28x10 (P5)**	2	38	50	62	6.5	46	8	14	7	M6	0.448	1200
FUE 30 A R	FUE 30 A L	**Tr 30x6**	1	38	50	62	6.5	46	8	14	7	M6	0.420	1370
FUE 30 B R	--	**Tr 30x12 (P6)**	2	38	50	62	6.5	46	8	14	7	M6	0.420	1370
FUE 32 A R	FUE 32 A L	**Tr 32x6**	1	45	58	70	6.5	54	10	16	7	M6	0.717	1710
FUE 32 B R	--	**Tr 32x12 (P6)**	2	45	58	70	6.5	54	10	16	7	M6	0.717	1710
FUE 36 A R	FUE 36 A L	**Tr 36x6**	1	45	58	70	6.5	54	10	16	7	M6	0.620	1950
FUE 36 B R	--	**Tr 36x12 (P6)**	2	45	58	70	6.5	54	10	16	7	M6	0.620	1950
FUE 40 A R	FUE 40 A L	**Tr 40x7**	1	63	78	95	8.5	66	12	16	9	M8	1.682	2650
FUE 40 B R	--	**Tr 40x14 (P7)**	2	63	78	95	8.5	66	12	16	9	M8	1.682	2650
FUE 44 A R	FUE 44 A L	**Tr 44x7**	1	63	78	95	8.5	66	12	16	9	M8	1.535	2940
FUE 50 A R	FUE 50 A L	**Tr 50x8**	1	72	90	110	10.5	75	14	18	11	M10	2.283	4540
FUE 60 A R	FUE 60 A L	**Tr 60x9**	1	88	110	130	12.5	90	16	20	11	M12	3.912	5490
FUE 70 A R	FUE 70 A L	**Tr 70x10**	1	95	120	140	12.5	105	18	22	11	M12	4.799	7500
FUE 80 A R	FUE 80 A L	**Tr 80x10**	1	105	130	150	12.5	120	20	24	11	M12	6.052	9710

(1) Ukupna površina nalijeganja izmedju zubi vijka i zubi matice u ravni okomitoj na osu.